RBS
RBH
多轴 RBM
TBS
RWE/RWA RN
RWH
RWA-B RNCV-B
RWB
RWB-K RNCK
RCB
RCH RNC
RCV
多轴 RWM
TWA/TN
TWB TTNC
多轴 TWM
RDS
RTV RTT
TDS TDB
单轴NC 控制器
附件
选项
资料

SmartDD

RDS RDS-200

在保持高速DD(直驱)马达特性的同时,可最大限度的有效利用加工区域。
面向钻攻加工中心,非常适合提高汽车,计算机等零件加工生产效率。
适用于发那科・三菱控制系统机床。同时也有外挂规格(TPC-DD*),
可以通过M信号控制配合使用。

规　格

单位：mm

			RDS-200
主轴直径		mm	φ83
中心轴高度		mm	160
中心孔	前端孔径	mm	φ55
	贯通孔	mm	φ45
马达型号			TSUDA-02
产品重量		kg	65
总减速比			1/1
分度精度(累积)		秒	20※
刹车方式			空压
刹车扭矩 ／空压0.49MPa		N·m	600
刹车扭矩 ／切断空压时		N·m	40
最高转速	正常运转	min^{-1}	100
	最高运转	min^{-1}	300
载重		kg	100
容许负载 (刹车时)	F	N	6,860
	F×L	N·m	600
	F×L	N·m	350

CE对应产品
※有螺距补偿时
＊有关TPC-DD的详细,请另外咨询。

外观尺寸图

单位：mm
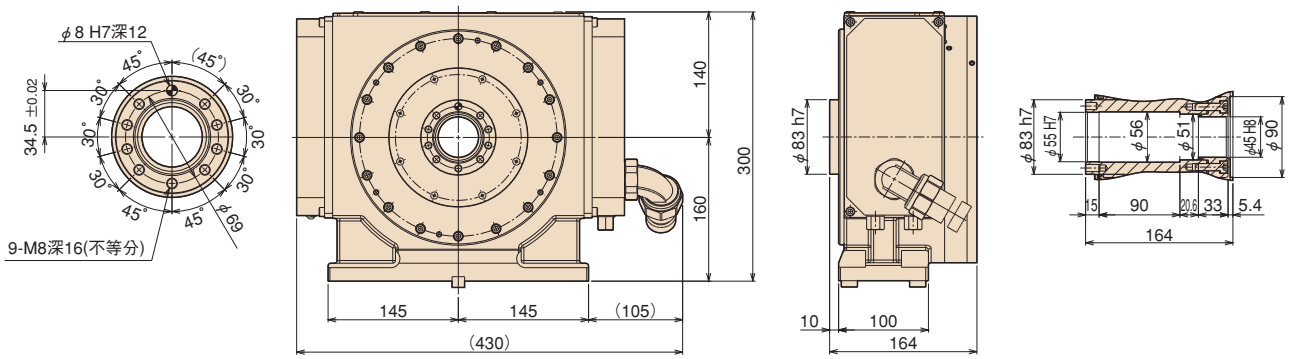
RDS-200